Transformador Trifásico até 1000 kVA

Transformador Trifásico até 1000 kVA IP00				
Potência (kVA)	A máx (mm)	B máx (mm)	C máx (mm)	Massa (kg)
300,0	1320	1000	520	800
350,0	1350	1100	520	850
400,0	1400	1100	580	900
500,0	1450	1200	600	1050
630,0	1550	1250	630	1250
750,0	1650	1300	650	1450
1000,0	1750	1400	650	1900

* Estes dimensionais são aproximados. Está sendo considerado somente uma tensão de entrada e uma tensão de saída, nas tensões de 380V/220V.

* Outros valores de tensões, consultar o time comercial.

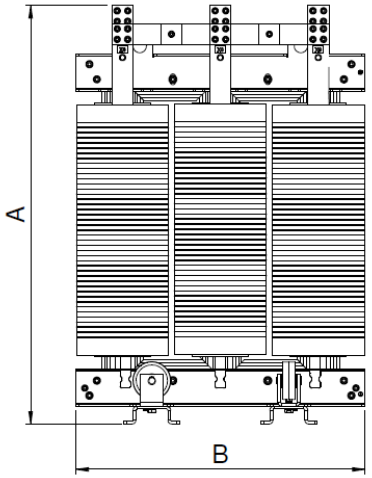

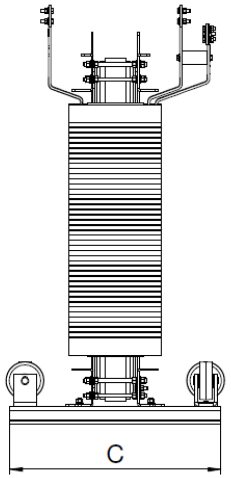

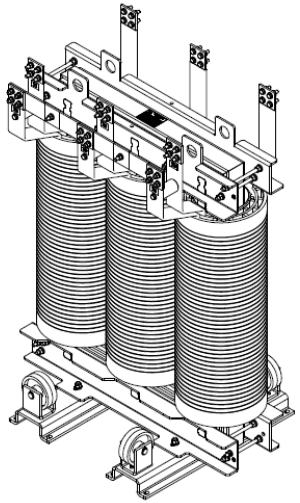

PÓLUX
TRANSFORMADORES