Transformador Trifásico até 250 kVA

Transformador Trifásico até 250 kVA IP00				
Potência (kVA)	A máx (mm)	B máx (mm)	C máx (mm)	Massa (kg)
112,5	890	860	430	470
125,0	900	860	430	520
150,0	1150	860	460	600
175,0	1220	860	460	630
225,0	1300	920	470	720
250,0	1250	940	520	750

* Estes dimensionais são aproximados. Está sendo considerado somente uma tensão de entrada e uma tensão de saída, nas tensões de 380V/220V.

* Outros valores de tensões, consultar o time comercial.

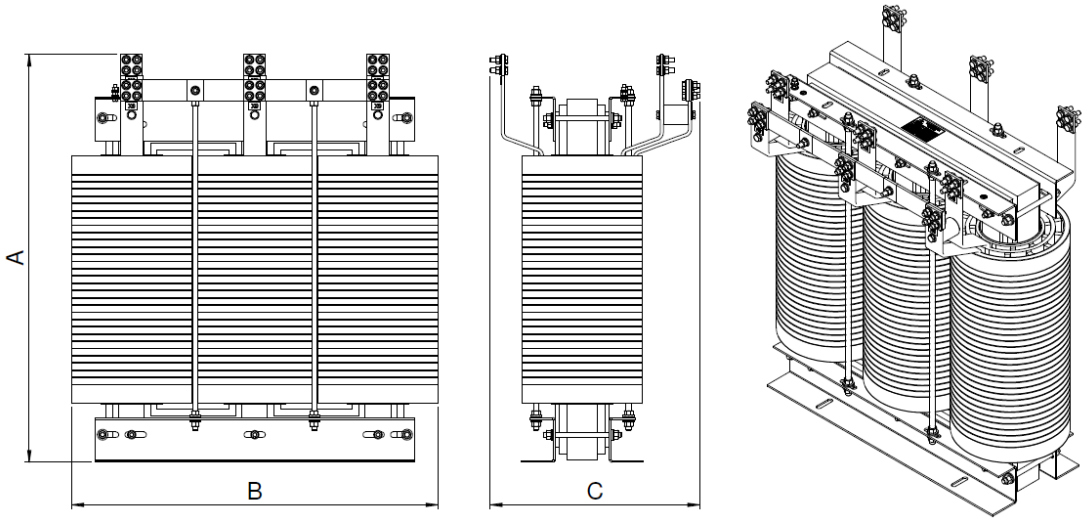

PÓLUX
TRANSFORMADORES